PRIMEDIC
Saves Life. Everywhere.



Instrucciones de uso

HeartSave **Y | YA** Trainer

Español

24679 ES
Revisión: A
Fecha de emisión: 04/2025

Masthead

Editorial

Fabricante: Jiangsu Yuyue Medical Equipment & Supply Co., Ltd
Dirección: No.1 Baisheng Road Development Zone, Danyang, Jiangsu
REPÚBLICA DE CHINA

Tel.: 86-511-86900833
Fax: 86-511-86900851
Código postal: 212300
Web: http://www.yuyue.com.cn

EC REP

Metrax GmbH
Dirección: Rheinwaldstr. 22, 78628 Rottweil, ALEMANIA
info@primedic.com
+49 (0) 741 2570

Nota de propiedad

El fabricante se reserva todos los derechos sobre estas instrucciones de funcionamiento. Sin la aprobación del fabricante, estas instrucciones de uso no han de ser duplicadas o hechas disponibles a terceros. Lo mismo se aplica a partes individuales o a extractos de estas instrucciones de uso.

El incumplimiento de esta norma da lugar al derecho a reclamar daños y perjuicios y puede tener consecuencias en el ámbito del derecho penal (consulte la norma ISO 16016).

Documento:	24679
Revisión:	A
Fecha de emisión:	03/2025

Estas instrucciones de uso puede ser cambiadas por el fabricante sin previo aviso.

Contenidos

1	**Introducción HeartSave Y | YA Trainer**	**5**
1.1	Prefacio	5
1.2	Validez	5
1.3	Uso previsto	5
1.4	Aviso legal	5
2	**Descripción del dispositivo**	**6**
2.1	Descripción de detalles del dispositivo	6
2.2	Botón de cambio de idioma	11
2.3	Botón pediátrico	11
3	**Preparación antes de iniciar el dispositivo**	**11**
3.1	Desembalaje	11
3.2	Batería recargable	11
3.2.1	Inserción de la batería	11
3.2.2	Retirada de la batería	12
4	**Uso del HeartSave Y | YA Trainer**	**12**
4.1	Encienda el dispositivo de formación	12
4.2	Conecte los cables de los electrodos con las almohadillas	12
4.3	Aplique las almohadillas auxiliares	13
4.3.1	Colocación de las almohadillas auxiliares del DEA	13
4.3.2	Método de colocación de las almohadillas auxiliares	13
4.3.3	Función de las almohadillas auxiliares	13
4.4	Aplicar los electrodos	13
4.5	Inserción de los electrodos	14
4.6	Análisis de ritmo cardíaco	15
4.6.1	Iniciar análisis	15
4.6.2	Interrupción del análisis	15
4.7	Simulación de desfibrilación	15
4.7.1	Se recomienda desfibrilación - Simulación: Descarga recomendada	15
4.7.2	No se recomienda una descarga - Simulación: Descarga no recomendada	15
4.8	RCP - Reanimación cardiopulmonar	15
4.8.1	sensor de retroalimentación de RCP	16
4.9	Apagado del dispositivo de formación	17
5	**Reparación y mantenimiento del producto**	**17**
5.1	Mantenimiento del dispositivo	17
5.2	Mantenimiento de las almohadillas de los electrodos	17
5.3	Mantenimiento de la batería	17
5.4	Programación del dispositivo de formación	18
6	**Eliminación**	**18**
7	**Especificaciones técnicas**	**18**

8 Garantía 19

Apéndice A: Diagrama de índice 20

1 Introducción HeartSave Y | YA Trainer

1.1 Prefacio

Estimado usuario,

Se está preparando para enfrentarse a la tarea de aprender a realizar una demostración de formación competente sobre el uso seguro de HeartSave Y | YA Trainer. El HeartSave Y | YA Trainer que ha adquirido no es un desfibrilador al uso, debe utilizarse solamente con propósitos educativos y nunca en pacientes.

Se utilizarán escenarios de formación realistas para simular el uso del HeartSave Y | YA en una emergencia real.

Un HeartSave Y | YA Trainer está claramente identificado por el "Trainer" impreso en ambos lados de las superficies laterales y en el nombre.

Mantenga estas instrucciones de uso cerca del dispositivo para poder consultar cualquier pregunta que pueda surgir.

Para preguntas sobre el dispositivo u otros productos PRIMEDIC, estaremos encantados de ayudarle.

1.2 Validez

Las descripciones en estas instrucciones de uso se refieren al HeartSave Y | YA Trainer.

1.3 Uso previsto

El HeartSave Y | YA Trainer solo puede utilizarse como se describe y en las condiciones detalladas en estas instrucciones de funcionamiento.

Cualquier uso más allá de lo que no se considere un uso previsto puede conllevar heridas personales o daños a la propiedad.

1.4 Aviso legal

Las reclamaciones de responsabilidad en caso de daños a personas o bienes quedan excluidas si se basan en una o varias de las siguientes razones:

• Uso del dispositivo de una manera para la que no fue diseñado.

• Uso y mantenimiento inadecuados del dispositivo.

• Funcionamiento del dispositivo con las cubiertas protectoras retiradas o cuando hay daños evidentes en los cables y/o electrodos.

• Incumplimiento de las instrucciones en las instrucciones de funcionamiento relativas al funcionamiento, mantenimiento y reparación del equipamiento.

• Uso de accesorios y partes de repuesto fabricados por otros fabricantes.

• Intervención autónoma, reparaciones o cambios estructurales al dispositivo.

• Anulación autónoma de los límites de rendimiento.

• La falta de monitorización de partes que están sujetas al desgaste y roturas.

2 Descripción del dispositivo

2.1 Descripción de detalles del dispositivo

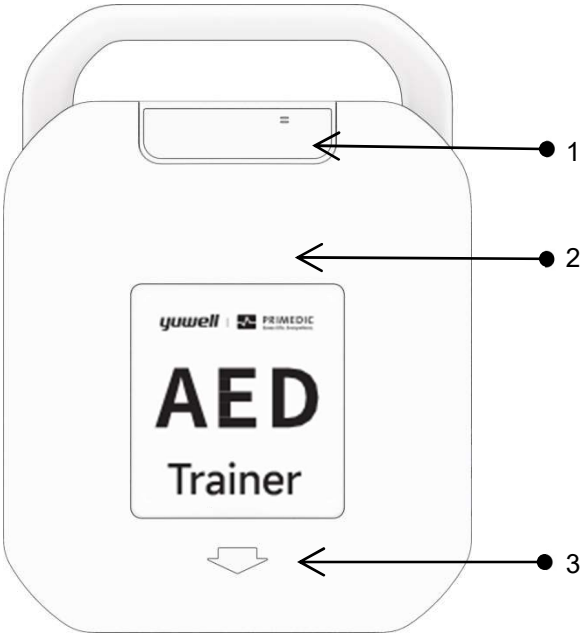

Fig. 1 Vista frontal con la tapa
(1) Pantalla de estado
(2) Tapa del dispositivo
(3) Abra la tapa tal y como indica la flecha

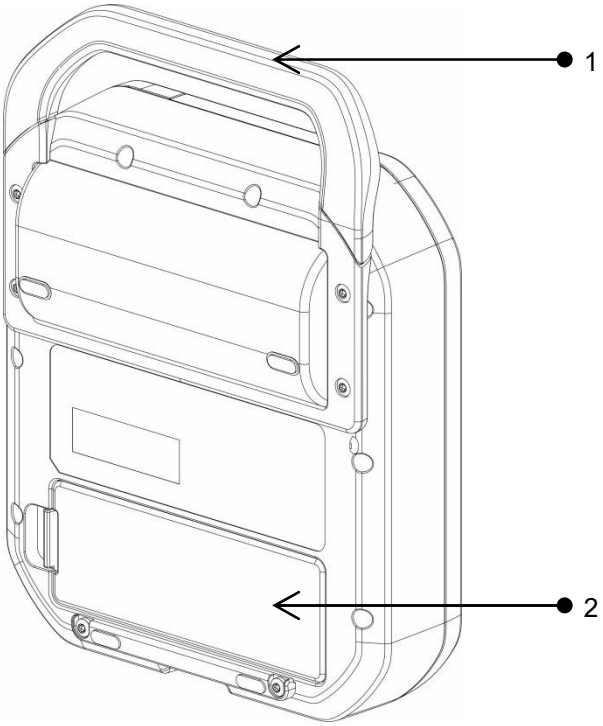

Fig. 2 Vista trasera
(1) Asa
(2) Batería

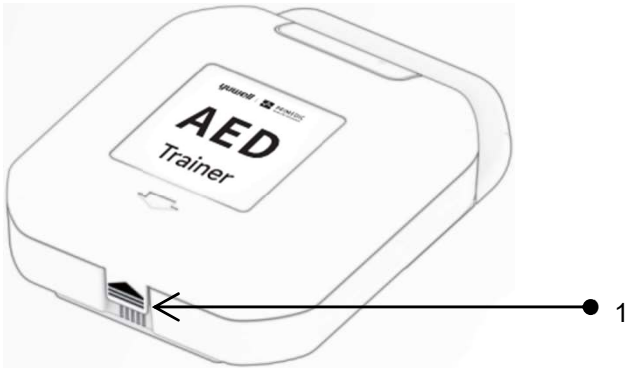

Fig. 3 Vista inferior
Cierre de la tapa del dispositivo



Fig. 4 Vista frontal del HeartSave Y|YA Trainer

(1) Ranura para electrodos y puerto USB
(2) Electrodos de formación
(3) Botón de encendido
Luz verde encendida: estado de encendido
(4) Botón de idioma
(5) Botón pediátrico
Luz del botón encendida: modo pediátrico
Luz del botón apagada: modo adulto
(6) Botón de descarga
Luz del botón parpadeante: Preparando la liberación de descarga.
(7) Almohadillas auxiliares
(8) Altavoz

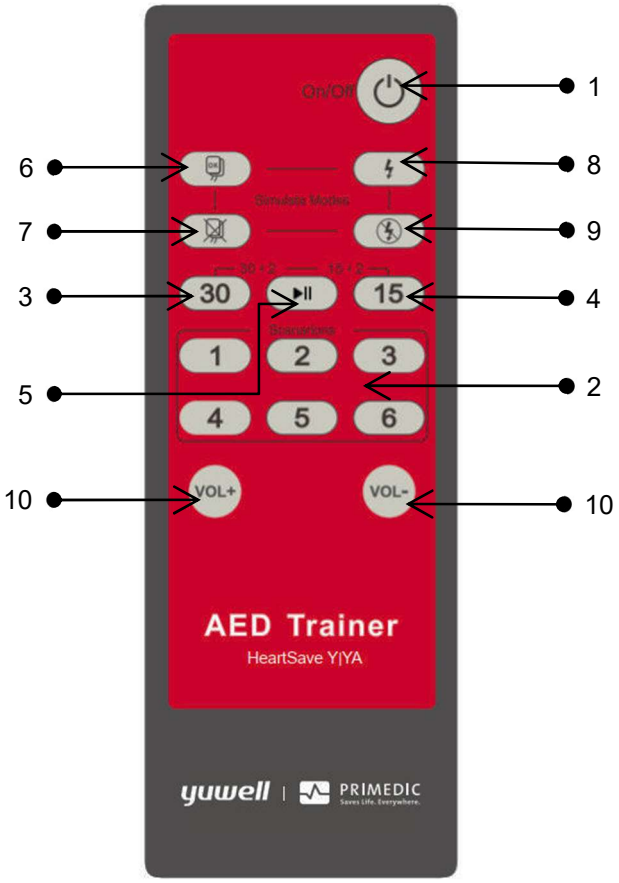

Fig. 5 Control remoto

1. Botón de apagado – Enciende o apaga el dispositivo de formación
2. Modos de formación estándar

   Hay 6 modelos de formación estándar en total. Se pueden seleccionar los diferentes escenarios al pulsar las teclas 1-6 en el control remoto. Los escenarios 1 a 3 funcionan en modo totalmente automatizado y los escenarios 4 a 6 funcionan en modo semiautomatizado. La tabla siguiente muestra los perfiles preajustados que se pueden utilizar. Tras 6 secuencias, el escenario comenzará desde el principio
3. 30:2 Interruptor del modo RCP para el modo pediátrico
4. 15:2 Interruptor del modo RCP para el modo pediátrico
5. Botón de pausa/reproducción

   Durante el funcionamiento, este botón puede pausar la secuencia y los avisos de voz. Pulse el botón de nuevo para proseguir con el modo de formación.
6. Simulación: Los electrodos están conectados al maniquí

   Cuando los electrodos de formación estándar estén conectados, pulse el botón núm. 6 para avisar a la máquina que los electrodos están conectados y para comenzar el análisis de ritmo.
7. Simulación: Los electrodos están desconectados del modelo de formación: solo activado cuando los electrodos estén conectados
8. Simulación: Recomendación de descarga: solo activado cuando los electrodos estén conectados
9. Simulación: Sin recomendación de descarga: solo activado cuando los electrodos estén conectados
10. Tecla de volumen +/-

Número de escenario	Descripción	Secuencia
1 modo completamente automatizado	Resultado de cada análisis: 1) Descarga recomendada 2) Descarga no recomendada 3) Descarga no recomendada 4) Descarga no recomendada 5) Descarga no recomendada 6) Descarga no recomendada	• Desfibrilación • Dos minutos de RCP • Sin desfibrilación • Dos minutos de RCP • Descanso, sin desfibrilación
2 modo completamente automatizado	Resultado de cada análisis: 1) Descarga recomendada 2) Descarga recomendada 3) Descarga no recomendada 4) Descarga no recomendada 5) Descarga no recomendada 6) Descarga no recomendada	• Desfibrilación • Dos minutos de RCP • Desfibrilación • Dos minutos de RCP • Descanso, sin desfibrilación
3 modo completamente automatizado	Resultado de cada análisis: 1) Descarga no recomendada 2) Descarga recomendada 3) Descarga no recomendada 4) Descarga recomendada 5) Descarga no recomendada 6) Descarga recomendada	• Sin desfibrilación • Dos minutos de compresiones, solo RCP • Desfibrilación • Dos minutos de compresiones, solo RCP • Descanse, y repita la secuencia anterior
4 modo semiautomatizado	Resultado de cada análisis: 1) Descarga recomendada 2) Descarga no recomendada 3) Descarga no recomendada 4) Descarga no recomendada 5) Descarga no recomendada 6) Descarga no recomendada	• Desfibrilación • Dos minutos de RCP • Sin desfibrilación • Dos minutos de RCP • Descanso, sin desfibrilación
5 modo semiautomatizado	Resultado de cada análisis: 1) Descarga recomendada 2) Descarga recomendada 3) Descarga no recomendada 4) Descarga no recomendada 5) Descarga no recomendada 6) Descarga no recomendada	• Desfibrilación • Dos minutos de RCP • Desfibrilación • Dos minutos de RCP • Descanso, sin desfibrilación
6 modo semiautomatizado	Resultado de cada análisis: 1) Descarga no recomendada 2) Descarga recomendada 3) Descarga no recomendada 4) Descarga recomendada 5) Descarga no recomendada 6) Descarga recomendada	• Sin desfibrilación • Dos minutos de compresiones, solo RCP • Desfibrilación • Dos minutos de compresiones, solo RCP • Descanse, y repita la secuencia anterior

2.2 Botón de cambio de idioma

Puede pulsar la tecla de selección de idioma durante el funcionamiento hasta que el idioma deseado aparezca. El HeartSave Y | YA Trainer admite de manera opcional hasta 4 idiomas. Tras cada pulsación, el idioma seleccionado será anunciado brevemente.

2.3 Botón pediátrico

Pulsar el botón pediátrico en el HeartSave Y | YA Trainer cambia el dispositivo a modo pediátrico. Las instrucciones de RCP predeterminadas se cambian a 15 compresiones torácicas. Opcionalmente, estas instrucciones de RCP pueden cambiarse a 30 compresiones torácicas usando el control remoto.

3 Preparación antes de iniciar el dispositivo

3.1 Desembalaje

Cuando reciba el paquete, compruebe el embalaje exterior por si hubiera daños. Si hay algún daño visible, contacte con el fabricante o con el distribuidor de manera inmediata. Proporcione el número de serie de la parte trasera del dispositivo y una descripción de los daños.

3.2 Batería recargable

Este dispositivo utiliza una batería de iones de litio recargable. Antes de utilizar el dispositivo por primera vez, asegúrese de insertar la batería en su ranura.

3.2.1 Inserción de la batería

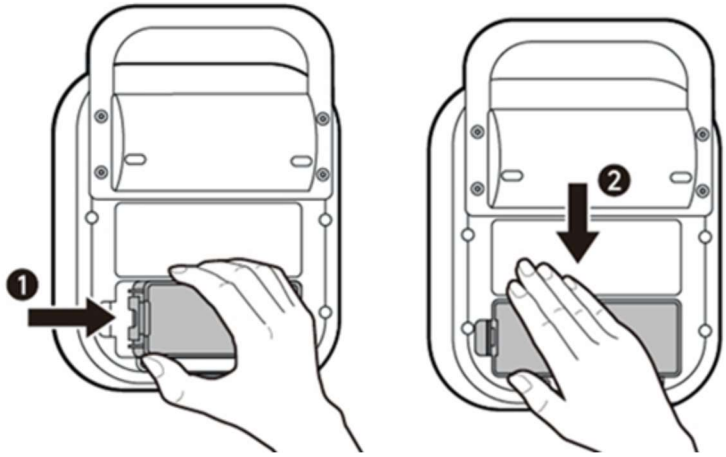

Fig. 6 Inserción de la batería

Pasos:

- ▶ Ponga el dispositivo boca abajo en una superficie plana.
- ▶ Presione la (nueva) batería (1) en la dirección de la flecha dentro del dispositivo hasta que alcance la posición final tal como se muestra en el diagrama.
- ▶ Luego, presione la batería en la dirección de la flecha (2) en la ranura de la batería hasta que la batería esté correctamente asegurada en la ranura.
- ▶ Presione la batería en el dispositivo hasta que escuche un «clic» cuando se deslice en la ranura.
- ▶ Cuando la batería esté insertada, el dispositivo llevará a cabo una autocomprobación. Siga los mensajes de voz.
- ▶ Tras completarse con éxito la autocomprobación, el dispositivo estará listo para su uso.

3.2.2 Retirada de la batería

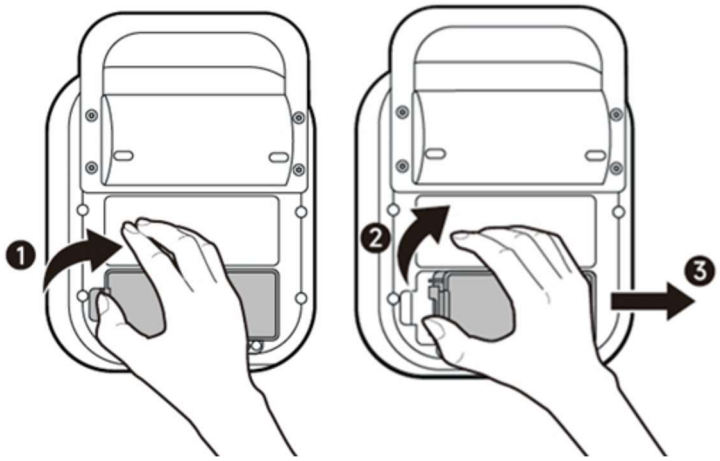

Fig. 7 Retirada de la batería

Pasos:

- ▶ Ponga el dispositivo boca abajo en una superficie plana.
- ▶ Presione la lengüeta de desbloqueo (1) hacia la derecha hasta que la lengüeta de la batería se suelte y la batería salga ligeramente de la ranura.
- ▶ Empuje la batería ligeramente en la dirección de la flecha (2) y luego tire de ella en la dirección de la flecha (3) para sacarla del dispositivo.

4 Uso del HeartSave Y | YA Trainer

4.1 Encienda el dispositivo de formación

El dispositivo puede encenderse:

- Abriendo la tapa
- Pulsando el botón de encendido del dispositivo
- Pulsando el botón de encendido del control remoto

4.2 Conecte los cables de los electrodos con las almohadillas

El dispositivo se adapta con electrodos de formación que incluyen cable y almohadillas.

Conecte el cable con las almohadillas de los electrodos de formación, según la figura 8.

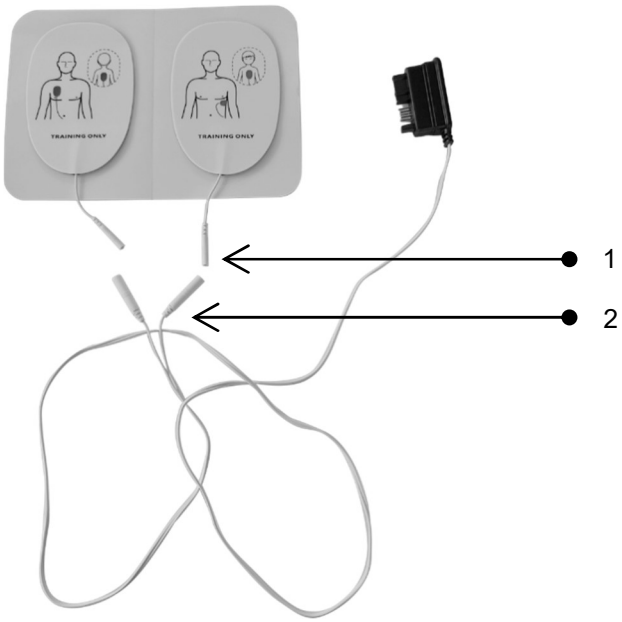

Fig. 8 Conecte los cables con las almohadillas

(1) Conector de la almohadilla

(2) Conector del cable

4.3 Aplique las almohadillas auxiliares

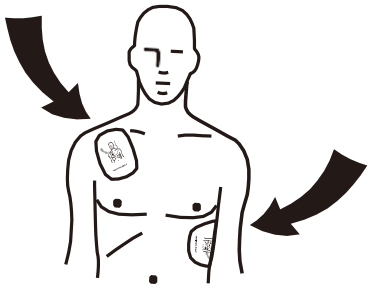

Fig. 9 Aplicación de las almohadillas auxiliares a un maniquí

4.3.1 Colocación de las almohadillas auxiliares del DEA

Para colocar las almohadillas auxiliares en el maniquí, la posición debe ser similar a la de la figura 9

4.3.2 Método de colocación de las almohadillas auxiliares

Procedimiento:

- ▶ Abra la bolsa de las almohadillas auxiliares.
- ▶ Retire el revestimiento protector de las almohadillas auxiliares y colóquelas en la posición especificada.
- ▶ Presione los electrodos con cuidado, asegurándose de que entren en contacto con el maniquí.

4.3.3 Función de las almohadillas auxiliares

- Detección de contacto: detecta automáticamente si las almohadillas de formación están conectadas durante la formación.
- Guía de posición: Proporciona indicaciones visuales para la colocación de las almohadillas de formación.

4.4 Aplicar los electrodos

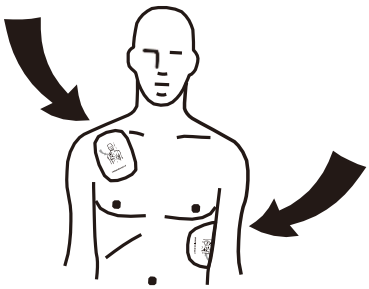

Fig. 10 Aplicación de electrodos en un maniquí adulto

El HeartSave Y|YA Trainer le dará un aviso de voz para colocar los electrodos en el maniquí.

< Pegar los electrodos como se muestra en la imagen >

< Retire toda la ropa del pecho del paciente, abra los electrodos y péguelos en el torso desnudo como se muestra en la imagen >

Pasos:

- ▶ Abra la bolsa para sacar los electrodos de formación.
- ▶ Para los modelos sin los electrodos auxiliares, coloque los electrodos de formación en las posiciones correspondientes del maniquí tal y como se muestra en la ilustración de los electrodos de formación. Para los modelos con electrodos auxiliares, primero coloque los electrodos auxiliares en las posiciones indicadas para los electrodos de formación en la ilustración, y luego coloque los electrodos de formación en los electrodos auxiliares.

NOTA

- Las almohadillas de los electrodos de formación se comparten tanto para los adultos como los niños, tal y como se muestra en la figura anterior.
- Las almohadillas de los electrodos de formación son similares en apariencia a las de desfibriladores reales, pero no liberan descargas de alto voltaje. Tenga en cuenta que las almohadillas de los electrodos de formación SOLO deben utilizarse en formaciones, y nunca deben conectarse a un desfibrilador para uso de emergencia.
- No doble o estire los cables o almohadillas de los electrodos.
- Para las almohadillas auxiliares de electrodos, coloque primero las almohadillas auxiliares de electrodos en el maniquí, y luego las almohadillas de electrodos de formación sobre las anteriores.

4.5 Inserción de los electrodos

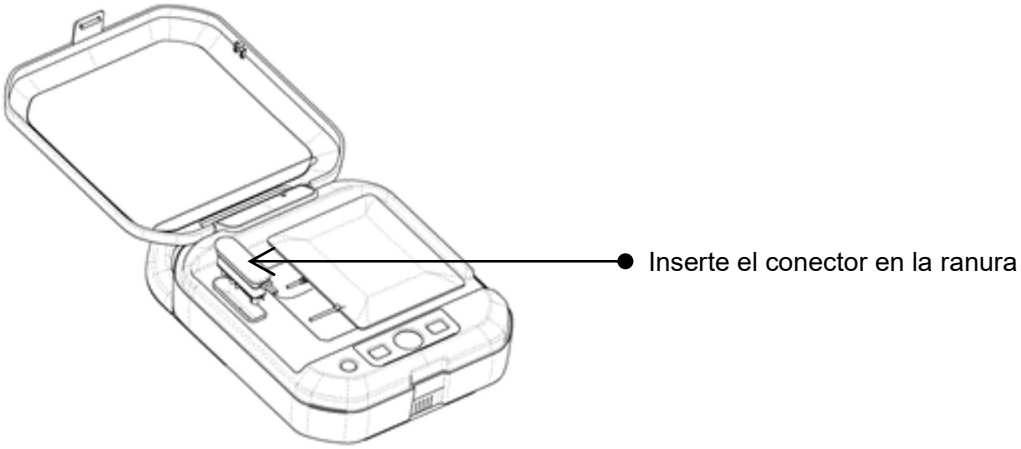

Fig. 11 Inserción de los electrodos

Pasos:

- ▶ Tire del cierre para permitir que se abra la tapa.
- ▶ Inserte los electrodos en la ranura.
- ▶ Sitúe los electrodos en el dispositivo.

4.6 Análisis de ritmo cardíaco

4.6.1 Iniciar análisis

En caso de tener los electrodos conectados, hay dos opciones para comenzar con el análisis:

- Conecte el conector de los electrodos al dispositivo de formación. El análisis comienza cuando los electrodos de formación están conectados a los auxiliares.
- Pulse el botón 6 (Fig. 5) en el control remoto para iniciar el análisis.

Cuando el análisis comienza, escuchará los avisos de voz:

< Análisis de ritmo cardíaco >

< No tocar al paciente >

4.6.2 Interrupción del análisis

En caso de haber iniciado el análisis, hay varias opciones para interrumpirlo:

- Interrumpa el análisis al desconectar una almohadilla
- Pulse el botón 7 (Fig. 5) en el control remoto
- Retire el conector de los electrodos de la ranura del dispositivo.

4.7 Simulación de desfibrilación

El resultado del análisis se refiere al escenario seleccionado en el control remoto.

4.7.1 Se recomienda desfibrilación - Simulación: Descarga recomendada

Cuando se pulsa el botón 8 (Fig. 5, control remoto), el escenario actual se interrumpirá y simulará una recomendación de descarga inmediatamente, sin depender del escenario escogido previamente. Habrá un análisis justo después de pulsar el botón y el dispositivo de formación siempre recomendará una descarga para las siguientes secuencias.

NOTA	Solo disponible cuando los electrodos de formación están conectados.

4.7.2 No se recomienda una descarga - Simulación: Descarga no recomendada

Cuando se pulsa el botón 9 (Fig. 5, control remoto), el escenario actual se interrumpirá y simulará una no recomendación de descarga inmediatamente, sin depender del escenario escogido previamente. Habrá un análisis justo después de pulsar el botón y el dispositivo de formación siempre NO recomendará una descarga para las siguientes secuencias.

NOTA	Solo disponible cuando los electrodos de formación están conectados.

4.8 RCP - Reanimación cardiopulmonar

La duración de la RCP es de aproximadamente 120 s, consistiendo en compresiones torácicas y respiraciones asistidas. Para adultos y niños, han de seguirse diferentes recomendaciones, como se muestra a continuación.

Modo adulto

30:2 Modo de RCP para adultos, siguiendo el procedimiento de RCP estándar.

Avisos del dispositivo:

< Reanimación cardiopulmonar >
< 30 veces masaje cardíaco externo >
< Aplique 2 veces la respiración artificial>
O (en modo 3 o 6)
< Reanimación cardiopulmonar >
< Realice compresiones torácicas durante 3 minutos >

Modo pediátrico
15:2 Modo RCP pediátrico, también posible con cambio a 30 compresiones.
Avisos del dispositivo:
< Reanimación cardiopulmonar >
< 15 veces masaje cardíaco externo >
< Aplique 2 veces la respiración artificial >
O (en modo 3 o 6)
< Reanimación cardiopulmonar >
< Realice compresiones torácicas durante 3 minutos >

NOTA	Para las almohadillas de los electrodos auxiliares: Si el conector del electrodo se desconecta durante la RCP, el proceso RCP se interrumpirá, y el dispositivo avisará **< Detener compresión torácica >**. Si se inicia la RCP debido a que los electrodos no están conectados y posteriormente se conectan, el proceso de RCP también se interrumpirá y el dispositivo indicará **< Detener compresión torácica >**.

4.8.1 sensor de retroalimentación de RCP

Cuando el sensor de retroalimentación de RCP se coloque, durante la RCP, la frecuencia de compresiones y profundidad se notificarán de manera acústica o visual. Habrá avisos para las no compresiones, las malas compresiones y las buenas compresiones. La calidad de una compresión se calcula según la medida media de 1 a 15 compresiones de cada ciclo.

Una frecuencia de compresiones de entre 100 y 120 por minuto se considera normal.

Si la frecuencia media de compresiones es demasiado lenta, el dispositivo avisará **< Compresión demasiado lenta >**.

Si la frecuencia media de compresiones es demasiado rápida, el dispositivo avisará **< Compresión demasiado rápida >**.

Una profundidad de compresión de entre 50 y 60 mm es considerada normal.

Si la profundidad de compresión media es demasiado superficial, el dispositivo avisará **< Compresiones demasiado superficiales >**.

Si la profundidad de compresión media es demasiado profunda, el dispositivo avisará **< Compresión demasiado profunda >**.

Si no se utiliza el sensor de RCP, el dispositivo avisará **< Utilice el sensor de RCP para mejorar la calidad de la RCP >**.

Si todas las compresiones son de buena calidad, el dispositivo avisará **< Calidad de las compresiones buena, siga así >**.

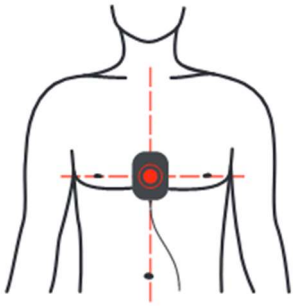

Fig. 12 Posición para el sensor de retroalimentación de RCP

4.9 Apagado del dispositivo de formación

El dispositivo de formación se puede apagar:

- Pulsando el botón de encendido del dispositivo
- Cerrando la tapa del dispositivo
- Pulsando el botón "on/off" del control remoto

5 Reparación y mantenimiento del producto

5.1 Mantenimiento del dispositivo

- Limpie la unidad principal con un trapo suave con agua o detergente neutral.
- No utilice gasolina para limpiar el dispositivo de formación.
- No deje que líquidos, tales como agua, fluyan dentro del dispositivo.
- No almacene el dispositivo de formación en lugares expuestos a la luz solar directa, altas temperaturas, humedad, polvo o gases corrosivos. Consulte el capítulo 7.

5.2 Mantenimiento de las almohadillas de los electrodos

- Las almohadillas de los electrodos deben mantenerse limpias sin polvo, aceite o tierra.
- No ralle la superficie adhesiva.
- No limpie los electrodos con agua u otros líquidos.
- No almacene los electrodos en lugares expuestos a la luz solar directa, altas temperaturas, humedad, polvo o gases corrosivos.

5.3 Mantenimiento de la batería

- No cargue/descargue la batería sobre la corriente especificada.
- No cortocircuite los pines de la batería, podrían causarse daños permanentes.
- No queme o destruya la batería.
- Almacene la batería en un lugar fresco y seco.
- Manténgala alejada de los niños.

NOTA	Instrucciones de mantenimiento de la batería recargable Carga y descarga periódicas: si tiene previsto almacenar la batería durante un periodo prolongado (> 6 meses), se recomienda descargarla por completo y recargarla una vez cada seis meses.

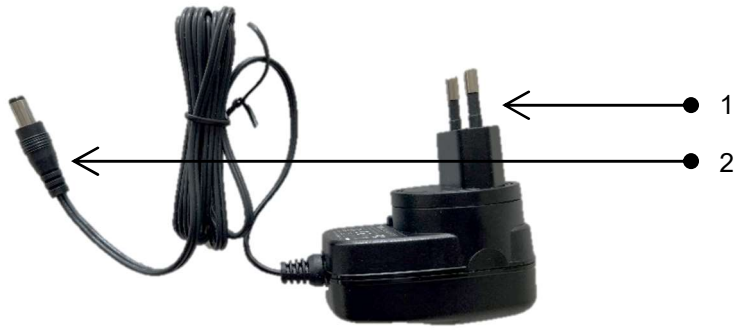

Fig. 13 Adaptador de alimentación

(1) Enchufe de alimentación

(2) Enchufe de cable de carga

5.4 Programación del dispositivo de formación

El dispositivo de formación permite actualizar el software o sus configuraciones. Para actualizar el software o las configuraciones, necesita preparar:

- 1 x Unidad USB
- 1 x PC

La unidad USB debe cumplir los siguientes requisitos:

- Capacidad no superior a 32 GB
- Formato: FAT32
- Lector de tarjeta USB 2.0/USB 2.0

Procedimiento para actualizaciones por unidad de USB:

Inserte la unidad USB en el puerto USB y encienda el dispositivo de formación DEA. Tras iluminarse la pantalla, mantenga pulsado el botón de voz hasta que la interfaz de actualización del programa aparezca, y espere a que se termine la actualización.

NOTA	Durante el proceso de actualización, el botón de voz parpadeará. Indicadores de finalización: El botón de voz permanece iluminado de forma constante o el dispositivo se reinicia (después de actualizar el archivo de configuración, puede exportarlo de nuevo para comprobar si la modificación se ha realizado correctamente). Indicadores de fallo: El botón de voz se apaga.

6 Eliminación

Al final de la vida útil del dispositivo, entréguelo a una empresa de reciclaje local. La eliminación adecuada de este dispositivo contribuye a la protección del medio ambiente.

7 Especificaciones técnicas

DISPOSITIVO	
Alimentación	7,4 V (batería recargable de litio)
Corriente residual tras el apagado	≤ 2 mA
Corriente nominal durante el funcionamiento	≤ 500 mA
Dimensiones (L x An x Al)	29,6 cm x 22,0 cm x 9,7 cm (± 0,1 cm)
Peso	1,59 kg (± 0,3 kg)

Adaptador de alimentación de la batería	Entrada (CA) 100-240 V Salida (CC) 12 V 1 A

CONTROL REMOTO

Alimentación	3,0 V CC (Batería AAA x 2)
Corriente residual tras el apagado	5 µA
Corriente nominal durante el funcionamiento	10 mA

ESPECIFICACIÓN DE ENTORNO

Condiciones de funcionamiento	
Temperatura	De 5 °C a 40 °C
Humedad relativa	≤ 80 % sin condensación
Presión de aire	86 kPa – 106 kPa
Condiciones de almacenamiento	
Temperatura	De -20 °C a 55 °C
Humedad relativa	≤ 93 % sin condensación
Presión de aire	70 kPa – 106 kPa

8 Garantía

Jiangsu Yuyue Medical Equipment & Supply Co., Ltd. ofrece un período de garantía de 2 años para este equipo a partir de la fecha de compra. Conserve el certificado de compra en buen estado.

Durante este período, la empresa excluirá de forma gratuita los defectos y el mal funcionamiento de este equipo debidos a materiales o producción. A elección de la empresa, se utilizará la reparación o la sustitución para el mantenimiento.

El cumplimiento de la responsabilidad de la garantía no amplía el período de garantía original. Los requisitos de garantía y garantía legal no se aplican a estas situaciones: que la usabilidad no se haya visto muy afectada, el desgaste natural (como los consumibles de las almohadillas de electrodos), o causado por el mal uso o la operación incorrecta, el uso excesivo y la fuerza externa especial que no sean las especificadas en el manual, daños, y que el comprador o un tercero no haya modificado o reparado el equipo de acuerdo con las regulaciones.

Se excluyen otras demandas contractuales o no contractuales contra la empresa, a menos que estas demandas se basen en actos deliberados, actos negligentes o principios de responsabilidad legal obligatoria.

Si necesita garantía, envíe el equipo, el certificado de compra (como una copia de la factura) y la tarjeta de garantía a su vendedor o a nuestra empresa.

Después del período de garantía, la empresa seguirá proporcionándole servicio posventa, pero le cobrará una tarifa en consecuencia.

Apéndice A: Diagrama de índice

Fig. 1 Vista frontal con la tapa 6
Fig. 2 Vista trasera 7
Fig. 3 Vista inferior 7
Fig. 4 Vista frontal del HeartSave Y|YA Trainer 8
Fig. 5 Control remoto 9
Fig. 6 Inserción de la bateríaPasos: 11
Fig. 7 Retirada de la batería 12
Fig. 8 Conecte los cables con las almohadillas 13
Fig. 9 Aplicación de las almohadillas auxiliares a un maniquí 13
Fig. 10 Aplicación de electrodos en un maniquí adulto 14
Fig. 11 Inserción de los electrodos 15
Fig. 12 Posición para el sensor de retroalimentación de RCP 17
Fig. 13 Adaptador de alimentación 18



Jiangsu Yuyue Medical Equipment & Supply Co., Ltd

No.1 Baisheng Road Development Zone, Danyang, Jiangsu
212300, CHINA

Phone: +86 511 86900833
Fax: +86 511 86900851
www.yuwell.com/en

EC REP

Metrax GmbH

Rheinwaldstraße 22
78628 Rottweil
GERMANY
Phone: +49 741 257 0
E-Mail: info@primedic.com
www.primedic.com

WEEE-Reg.-No.: 73450404